DETERMINAZIONE DIRIGENZIALE S5 N. 104 DEL 15.04.2013

Affidamento intervento per rimozione e sostituzione vecchio bollitore da lt. 1500 di tipo "verticale", c/o "Asilo nido e Scuola Materna Corridoni" di Via Corridoni 93- Sesto S.G. (MI)
Affidamento alla ditta TERMOIDRAULICA TRESOLDI s.r.l. – Viale C. Battisti, 45 – 20900 MONZA

IL DIRETTORE

Vista l'allegata relazione del Settore Demanio Patrimonio Comunale e Impianti che si intende parte integrante della determinazione;

Visti gli articoli 107 comma 2 - 151 comma 4 – 153 comma 5 – del Decreto Legislativo n° 267/2000;

Visto il vigente Regolamento dei lavori in economia;

DETERMINA

1) di affidare alla ditta TERMOIDRAULICA TRESOLDI s.r.l. – Viale C. Battisti, 45 – 20900 MONZA la fornitura e l'esecuzione di cui in oggetto per l'importo di €. 3.267,00= inclusa IVA.

2) di liquidare la ditta TERMOIDRAULICA TRESOLDI s.r.l. – Viale C. Battisti, 45 – 20900 MONZA la somma complessiva di € 3.267,00 = inclusa I.V.A. 21% previa presentazione di regolare fattura e senza ulteriore atto;

3) Propone di impegnare la somma di €. 3.267,00 = inclusa I.V.A. 21% al Tit.2 Funz.1 Serv.5 Cap. 2435/02 " Manutenzione straordinaria stabili comunali" del bilancio 2013, gestione residui, dando atto che trattasi di impegno già assunto con determina n° 106 del 26.06.2009
REG. N.2013/737-3853

Il Direttore del Settore
Demanio Patrimonio Comunale
e Impianti
Dott. Ing. Andrea Alfredo ZUCCOLI

Affidamento intervento per rimozione e sostituzione vecchio bollitore da lt. 1500 di tipo "verticale", c/o "Asilo nido e Scuola Materna Corridoni" di Via Corridoni 93- Sesto S.G. (MI)

RELAZIONE

A seguito delle numerose segnalazioni pervenute al numero verde MANUTENCOOP ed allo scrivente servizio riguardanti problemi di erogazione dell'acqua calda c/o **"Asilo nido e Scuola Materna Corridoni" di Via Corridoni 93"**, sono stati effettuati vari sopralluoghi presso la struttura in oggetto, riscontrando effettivamente che le anomalie lamentate sono dovute alla vetustà dell'attuale serbatoio di accumulo installato e che presenta altresì problemi di tenuta, provocando l'allagamento della centrale termica asservente alla struttura.
Pertanto per ovviare ai continui disagi che gli utenti delle 2 utenze scolastiche lamentano, specialmente negli orari successivi alla somministrazione dei pasti dove la richiesta di acqua calda è maggiore, è necessario procedere alla sostituzione del vecchio bollitore.
Considerata la necessità di effettuare l'intervento in tempi brevi per non arrecare disagi alle utenze ed al personale ausiliario del servizio di somministrazione pasti, il Servizio Gestione Patrimonio si è attivato a chiedere alla **Manutencoop**, in qualità di conduttore di tutti gli impianti termici comunali e ad altre aziende specializzate nel settore, preventivi di spesa (che si allegano) per i seguenti lavori:

- Svuotamento dell'impianto
- Rimozione del vecchio bollitore e dello scambiatore esterno.
- Modifica ed adattamento tubazioni/attacchi a servizio dei bollitori
- Messa in posa di n° 1 bollitore da lt. 1500
- Riempimento impianto e prove di funzionamento.

Visto l'Art. 2 lettera b punto i) del vigente Regolamento dei lavori in Economia manutenzione di opere ed impianti non superiori a € 100.000,00.=
Visto l'Art. 8 punto 1) e 2), e il successivo Art. 9 punto 1 ultimo capoverso, che consente l'affidamento diretto da parte del responsabile del procedimento per i lavori di importo inferiore a €.40.000,00.=

Visto il preventivo di spesa del 25/03/2013 della MANUTENCOOP, area Lombardia - Via C. Chiese, 72 - 20126 MILANO; per un totale complessivo di **€ 3.133,14 oltre IVA 21%,**
Visto il preventivo di spesa del 03/04/2013 della TERMOIDRAULICA TRESOLDI s.r.l. - Viale C. Battisti, 45 - 20900 MONZA; per un totale complessivo di **€ 2.790, 00 oltre IVA 21%,**

Ritenuta l'offerta della Ditta TERMOIDRAULICA TRESOLDI s.r.l. congrua per l'Amministrazione Comunale si propone di affidare alla Ditta:

TERMOIDRAULICA TRESOLDI s.r.l. - Viale C. Battisti, 45 - 20900 MONZA; la stessa contattata telefonicamente dagli uffici ha offerto un ulteriore sconto, portando la propria offerta ad un totale complessivo di **€ 2.700, 00 oltre IVA 21%,** pari a **€ 567,00** per un totale di **€ 3.267,00** i lavori di cui sopra.

Si propone di impegnare la somma complessiva di **€ 3.267,00 IVA 21% compresa** al Tit.2 Funz.1 Serv.5 **Cap. 2435/02** " Manutenzione straordinaria stabili comunali" dando atto che trattasi di impegno già assunto con determina n° **106** del **26.06.2009**

Di dare atto che alla sua liquidazione provvederà con ordinanza, dietro presentazione di regolare fattura il Direttore del Settore Demanio - Patrimonio Comunale e Impianti.

Il Responsabile del Servizio

Fabrizio Salpietro

CAMERA di COMMERCIO
INDUSTRIA ARTIGIANATO AGRICOLTURA
MONZA BRIANZA

Prot. :CEW/4/2013/EMB0061 2/1/2013

CAMERA DI COMMERCIO INDUSTRIA ARTIGIANATO E AGRICOLTURA DI MONZA E BRIANZA
- UFFICIO REGISTRO DELLE IMPRESE -

CERTIFICATO DI ISCRIZIONE NELLA SEZIONE ORDINARIA

DATI IDENTIFICATIVI DELL'IMPRESA

Codice fiscale e numero d'iscrizione: 06326130967
del Registro delle Imprese di MONZA E BRIANZA
data di iscrizione: 25/09/2008

Iscritta nella sezione ORDINARIA il 25/09/2008

Iscritta con il numero Repertorio Economico Amministrativo 1858714

Denominazione: TERMOIDRAULICA TRESOLDI SRL

Forma giuridica: SOCIETA' A RESPONSABILITA' LIMITATA

Sede:
MONZA (MB) VIA CESARE BATTISTI, 45 CAP 20900

indirizzo pubblico di posta elettronica certificata:
TERMOIDRAULICATRESOLDISRL@PEC.IT

Costituita con atto del 23/09/2008

Durata della società:
data termine: 31/12/2050

OGGETTO SOCIALE:
- PROGETTAZIONE, COSTRUZIONE, PRODUZIONE, INSTALLAZIONE, LAVORAZIONI, MANUTENZIONI, RIPARAZIONI, ASSISTENZA, COMMERCIO AL MINUTO, PER CORRISPONDENZA ED ALL'INGROSSO DI: . IMPIANTI DI PRODUZIONE, TRASFORMAZIONE, TRASPORTO, DISTRIBUZIONE, UTILIZZAZIONE ENERGIA ELETTRICA, IMPIANTI CONTRO SCARICHE ELETTRICHE ATMOSFERICHE, IMPIANTI ELETTRICI ELETTRONICI; IMPIANTI CITOFONICI, ANTIFURTO, RADIOTELEVISIVI, ANTENNE, ELETTRICI ED ELETTRONICI; . IMPIANTI DI RISCALDAMENTO, DI CLIMATIZZAZIONE, DI CONDIZIONAMENTO, DI REFRIGERAZIONE DI QUALSIASI NATURA E SPECIE COMPRESO LE OPERE DI EVACUAZIONE DEI PRODOTTI DELLA COMBUSTIONE, DELLE CONDENSE E DI VENTILAZIONE ED AERAZIONE DEI LOCALI; . IMPIANTI IDRICI SANITARI, DI ASPIRAZIONE E RISANAMENTO DELL'AMBIENTE, ACCESSORI E PRODOTTI INERENTI ED AFFINI; . IMPIANTI PER LA DISTRIBUZIONE ED UTILIZZAZIONE DEL GAS; . PANNELLI FOTOVOLTAICI, PANNELLI SOLARI, ACCESSORI, COMPONENTISTICA E PRODOTTI INERENTI ED AFFINI; . PRODOTTI, ACCESSORI E COMPLEMENTI PER TERMOIDRAULICA E RISCALDAMENTO; . IMPIANTI ED AUTOMATISMI PNEUMATICI, OLEODINAMICI, MECCANICI, AUTOMAZIONE PORTE, CANCELLI, BARRIERE; . IMPIANTI, PRESTAZIONI E PRODOTTI PER L'INDUSTRIA IN GENERE E SISTEMI DI SALDATURA, SALDATURE ED INCOLLAGGI; . MACCHINE, ATTREZZATURE, ARTICOLI TECNICI, UTENSILERIA; . MATERIE PER USI CIVILI QUALI IL SALE, LEGNAMI, ARREDI, ARTICOLI DI FERRAMENTA, PER IL GIARDINAGGIO, MATERIE PRIME, SEMILAVORATI E PRODOTTI FINITI PER L'INDUSTRIA, IL COMMERCIO, L'ARTIGIANATO E L'AGRICOLTURA; . ARTICOLI IN GOMMA, PLASTICA, METALLO E LEGNO, PRODOTTI E MATERIE PER USO ELETTRICO, ELETTRONICO, IDRAULICO ED APPLICAZIONI CIVILI ED INDUSTRIALI; . ATTIVITA' DI MONTAGGIO, COLLAUDO NONCHE' DI VERIFICHE E CONTROLLI, PROGETTAZIONE E GESTIONE DI BREVETTI DI METODI E DI SISTEMI DI PRODUZIONE INERENTI L'OGGETTO SOCIALE; . NOLEGGIO DI ATTREZZATURE E MACCHINARI. TALI ATTIVITA' POTRANNO ESSERE ESERCITATE ANCHE COME AGENTE, RAPPRESENTANTE DI COMMERCIO, PROCACCIATORE DI AFFARI, COMMISSIONARIO O CONCESSIONARIO. ESSA

Certificato emesso in modo virtuale (autorizzazione Agenzia delle Entrate - Direzione Regionale della Lombardia n. 63863 del 19/07/2007). I certificati in **carta libera** sono rilasciati per gli usi per i quali la legge non prescrive l'imposta e possono essere inoltrati anche per via telematica alla normale utenza alla data di rilascio del certificato. I certificati annullati o revocati sono riconosciuti conformità alla normativa vigente nell'elaborazione elettronica - Sono stati rilasciati gli inserzioni attestato al terminale.

Prot. : CEW/4/2013/EMB0061 2/1/2013

POTRA' PRESTARE A TERZI ASSISTENZA TECNICA E DI PROGETTAZIONE, DI ORGANIZZAZIONE E PROGRAMMAZIONE DELLA PRODUZIONE, NONCHE' SERVIZI TECNICO-COMMERCIALI, INERENTI L'OGGETTO SOCIALE. LA SOCIETA' PUO' COMPIERE, NEI LIMITI E NEL RISPETTO DELLE NORME DI LEGGE CHE NE DISCIPLINANO L'ESERCIZIO, IN VIA NON PREVALENTE E NON NEI CONFRONTI DEL PUBBLICO, TUTTE LE OPERAZIONI COMMERCIALI, FINANZIARIE, MOBILIARI ED IMMOBILIARI CHE L'ORGANO AMMINISTRATIVO RITIENE NECESSARIE OD UTILI PER IL CONSEGUIMENTO DELL'OGGETTO SOCIALE, IVI COMPRESI L'ASSUNZIONE DI FINANZIAMENTI, IL RILASCIO DI AVALLI, FIDEIUSSIONI E DI ALTRE GARANZIE, ANCHE REALI, ANCHE PER DEBITI DI TERZI, NONCHE' ASSUMERE, DIRETTAMENTE OD INDIRETTAMENTE, PARTECIPAZIONI IN ALTRE SOCIETA' OD IMPRESE AVENTI OGGETTO ANALOGO, AFFINE O CONNESSO AL PROPRIO.

SISTEMA DI AMMINISTRAZIONE E CONTROLLO

Sistema di amministrazione adottato: AMMINISTRATORE UNICO

- AMMINISTRATORE UNICO
numero componenti in carica: 1

INFORMAZIONI SULLO STATUTO

RIPARTIZIONE DEGLI UTILI E DELLE PERDITE TRA I SOCI
GLI UTILI NETTI, PRELEVATA UNA SOMMA NON INFERIORE AL 5% (CINQUE PER CENTO) DA DESTINARE A RISERVA LEGALE FINO AL LIMITE DI LEGGE, VERRANNO RIPARTITI TRA I SOCI IN MISURA PROPORZIONALE ALLA PARTECIPAZIONE DA CIASCUNO POSSEDUTA, SALVO DIVERSA DECISIONE DEI SOCI MEDESIMI.

Poteri associati alla carica di AMMINISTRATORE UNICO:
L'AMMINISTRATORE UNICO HA TUTTI I POTERI DI ORDINARIA E STRAORDINARIA AMMINISTRAZIONE. IN SEDE DI NOMINA POSSONO TUTTAVIA ESSERE INDICATI LIMITI AI POTERI DELL'ORGANO AMMINISTRATIVO. ALL'UNICO AMMINISTRATORE E' ATTRIBUITA LA RAPPRESENTANZA DELLA SOCIETA'. POSSONO ESSERE NOMINATI DIRETTORI, INSTITORI, PROCURATORI AD NEGOTIA E MANDATARI IN GENERE PER IL COMPIMENTO DI DETERMINATI ATTI O CATEGORIE DI ATTI, CON POTERI DETERMINATI ED ANCHE CON FACOLTA' DI DELEGA; AI SOGGETTI COSI' NOMINATI E' ATTRIBUITA LA RAPPRESENTANZA DELLA SOCIETA' NEI LIMITI DEI POTERI LORO CONFERITI.

Clausole di recesso:
INFORMAZIONE PRESENTE NELLO STATUTO/ATTO COSTITUTIVO

Clausole di prelazione:
INFORMAZIONE PRESENTE NELLO STATUTO/ATTO COSTITUTIVO

INFORMAZIONI PATRIMONIALI E FINANZIARIE

Capitale Sociale in EURO:

deliberato	10.000,00
sottoscritto	10.000,00
versato	2.500,00

conferimenti in DENARO

Conferimenti e benefici:
INFORMAZIONE PRESENTE NELLO STATUTO/ATTO COSTITUTIVO

ATTIVITA'

Attività prevalente esercitata dall'impresa:

Dichiara, ai sensi del D.Lgs. 82/2005 art. 23 ter, che il presente documento informatico è stato prodotto da Camera di Commercio Industria Artigianato Agricoltura Monza Brianza. Il documento è stato firmato digitalmente ai sensi del D.Lgs. 82/2005 e successive modifiche ed integrazioni. Il documento è stato depositato presso la Camera di Commercio Industria Artigianato Agricoltura Monza Brianza in data 19/07/2007. I certificati in carta libera sono rilasciati per gli usi per i quali la legge non prescrive l'imposta di bollo. Il presente documento è stato rilasciato in conformità alle norme del D.P.R. 445/2000 e successive modifiche ed integrazioni. Il documento è stato firmato digitalmente ai sensi del D.Lgs. 82/2005 e successive modifiche ed integrazioni. Il documento è stato depositato presso la Camera di Commercio Industria Artigianato Agricoltura Monza Brianza in data 19/07/2007. I certificati in carta libera sono rilasciati per gli usi per i quali la legge non prescrive l'imposta di bollo. Il presente documento è stato rilasciato in conformità alle norme del D.P.R. 445/2000 e successive modifiche ed integrazioni. Il documento è stato firmato digitalmente ai sensi del D.Lgs. 82/2005 e successive modifiche ed integrazioni. Il documento è stato depositato presso la Camera di Commercio Industria Artigianato Agricoltura Monza Brianza in data 19/07/2007. I certificati in carta libera sono rilasciati per gli usi per i quali la legge non prescrive l'imposta di bollo. Il presente documento è stato rilasciato in conformità alle norme del D.P.R. 445/2000 e successive modifiche ed integrazioni. Il documento è stato firmato digitalmente ai sensi del D.Lgs. 82/2005 e successive modifiche ed integrazioni. Il documento è stato depositato presso la Camera di Commercio Industria Artigianato Agricoltura Monza Brianza in data 19/07/2007. I certificati in carta libera sono rilasciati per gli usi per i quali la legge non prescrive l'imposta di bollo. Il presente documento è stato rilasciato in conformità alle norme del D.P.R. 445/2000 e successive modifiche ed integrazioni. Il documento è stato firmato digitalmente ai sensi del D.Lgs. 82/2005 e successive modifiche ed integrazioni.

Prot.:CEW/4/2013/EMB0061 2/1/2013

ATTIVITA' DI INSTALLAZIONE E MANUTENZIONE IMPIANTI PER LA DISTRIBUZIONE E L'UTILIZZAZIONE DI GAS DI QUALSIASI TIPO, COMPRESE LE OPERE DI EVACUAZIONE DEI PRODOTTI DELLA COMBUSTIONE E VENTILAZIONE ED AERAZIONE DEI LOCALI DI CUI ALLA LETT. E) DECRETO 37/08; INSTALLAZIONE E MANUTENZIONE DI IMPIANTI: A) DI PRODUZIONE, TRASFORMAZIONE, TRASPORTO, DISTRIBUZIONE ED UTILIZZAZIONE DELL'ENERGIA ELETTRICA, IMPIANTI DI PROTEZIONE CONTRO LE SCARICHE ATMOSFERICHE , NONCHE' GLI IMPIANTI PER L'AUTOMAZIONE DI PORTE, CANCELLI E BARRIERE; C) DI RISCALDAMENTO, DI CLIMATIZZAZIONE, DI CONDIZIONAMENTO E DI REFRIGERAZIONE DI QUALSIASI NATURA O SPECIE, COMPRESE LE OPERE DI EVACUAZIONE DEI PRODOTTI DELLA COMBUSTIONE E DELLE CONDENSE, E DI VENTILAZIONE ED AREAZIONE DEI LOCALI; D) IDRICI E SANITARI DI QUALSIASI NATURA E SPECIE.

Data d'inizio dell'attività dell'impresa: 11/10/2008

Attività esercitata nella sede legale:
ATTIVITA' DI INSTALLAZIONE E MANUTENZIONE IMPIANTI PER LA DISTRIBUZIONE E L'UTILIZZAZIONE DI GAS DI QUALSIASI TIPO, COMPRESE LE OPERE DI EVACUAZIONE DEI PRODOTTI DELLA COMBUSTIONE E VENTILAZIONE ED AERAZIONE DEI LOCALI DI CUI ALLA LETT. E) DECRETO 37/08; INSTALLAZIONE E MANUTENZIONE DI IMPIANTI: A) DI PRODUZIONE, TRASFORMAZIONE, TRASPORTO, DISTRIBUZIONE ED UTILIZZAZIONE DELL'ENERGIA ELETTRICA, IMPIANTI DI PROTEZIONE CONTRO LE SCARICHE ATMOSFERICHE , NONCHE' GLI IMPIANTI PER L'AUTOMAZIONE DI PORTE, CANCELLI E BARRIERE; C) DI RISCALDAMENTO, DI CLIMATIZZAZIONE, DI CONDIZIONAMENTO E DI REFRIGERAZIONE DI QUALSIASI NATURA O SPECIE, COMPRESE LE OPERE DI EVACUAZIONE DEI PRODOTTI DELLA COMBUSTIONE E DELLE CONDENSE, E DI VENTILAZIONE ED AREAZIONE DEI LOCALI; D) IDRICI E SANITARI DI QUALSIASI NATURA E SPECIE.

Attività secondaria esercitata nella sede legale:
COMMERCIO ALL'INGROSSO DI SALE INDUSTRIALE.

TITOLARI DI CARICHE O QUALIFICHE

* MONGUZZI GIANLUCA ENRICO (rappresentante dell'impresa)
nato a MONZA (MI) il 28/11/1968
codice fiscale: MNGGLC68S28F704P
- AMMINISTRATORE UNICO nominato con atto del 23/09/2008
presentazione il 24/09/2008
durata in carica FINO ALLA REVOCA
Data iscrizione: 25/09/2008
- RESPONSABILE TECNICO nominato il 11/10/2008
durata in carica FINO ALLA REVOCA
Data iscrizione: 13/11/2008

* TRESOLDI MARCO LODOVICO
nato a MONZA (MI) il 26/06/1947
codice fiscale: TRSMCL47H26F704W
- RESPONSABILE TECNICO nominato il 11/10/2008
durata in carica FINO ALLA REVOCA
Data iscrizione: 13/11/2008

CERTIFICAZIONE DI CUI AL DECRETO 37/2008

ABILITAZIONI:

L'impresa, ai sensi del Decreto 22 gennaio 2008 recante norme per la sicurezza degli impianti, è abilitata, salvo le eventuali limitazioni

Tutto l'imposta è assolta in modo virtuale (autorizzazione Agenzia delle Entrate - Direzione Regionale della Lombardia n. 63863 del 19/07/2007). I certificati in carta libera sono rilasciati per gli usi per i quali la legge non prescrive l'imposta e sono riscossi in conformità alla normativa vigente alla data di rilascio del certificato - I certificati autorizzati - emessi in originale direttamente dall'elaboratore elettronico - sono sciolti dall'incaricato addetto al terminale

CAMERA di COMMERCIO
INDUSTRIA ARTIGIANATO AGRICOLTURA
MONZA BRIANZA

Prot.:CEW/4/2013/EMB0061 2/1/2013

più sotto specificate, all'installazione, alla trasformazione, all'ampliamento e alla manutenzione degli impianti di cui all'Art. 1 del Decreto n. 37/2008 come segue:

1) lettera A
IMPIANTI DI PRODUZIONE, TRASFORMAZIONE, TRASPORTO, DISTRIBUZIONE, UTILIZZAZIONE DELL'ENERGIA ELETTRICA, IMPIANTI DI PROTEZIONE CONTRO LE SCARICHE ATMOSFERICHE, NONCHE' GLI IMPIANTI PER L'AUTOMAZIONE DI PORTE, CANCELLI E BARRIERE
Ente: CAMERA DI COMMERCIO

2) lettera C
IMPIANTI DI RISCALDAMENTO, DI CLIMATIZZAZIONE, DI CONDIZIONAMENTO E DI REFRIGERAZIONE DI QUALSIASI NATURA O SPECIE, COMPRESE LE OPERE DI EVACUAZIONE DEI PRODOTTI DELLA COMBUSTIONE E DELLE CONDENSE, E DI VENTILAZIONE ED AERAZIONE DEI LOCALI
Ente: CAMERA DI COMMERCIO

3) lettera D
IMPIANTI IDRICI E SANITARI DI QUALSIASI NATURA O SPECIE
Ente: CAMERA DI COMMERCIO

4) lettera E
IMPIANTI PER LA DISTRIBUZIONE E L'UTILIZZAZIONE DI GAS DI QUALSIASI TIPO, COMPRESE LE OPERE DI EVACUAZIONE DEI PRODOTTI DELLA COMBUSTIONE E VENTILAZIONE ED AERAZIONE DEI LOCALI
Ente: CAMERA DI COMMERCIO

RESPONSABILI TECNICI:

* MONGUZZI GIANLUCA ENRICO (rappresentante dell'impresa)
nato a MONZA (MI) il 28/11/1968
Codice Fiscale: MNGGLC68S28F704P
residente a LESMO (MI) VIA MARTIRI DELLE FOIBE 2 CAP 20050
- AMMINISTRATORE UNICO
- RESPONSABILE TECNICO
per l'esercizio delle attività di cui alla lettera A, C, D, E
Ente: CAMERA DI COMMERCIO

* TRESOLDI MARCO LODOVICO
nato a MONZA (MI) il 26/06/1947
Codice Fiscale: TRSMCL47H26F704W
residente a ARCORE (MI) VIA VERDI 10 CAP 20043
- RESPONSABILE TECNICO
per l'esercizio delle attività di cui alla lettera E
Ente: CAMERA DI COMMERCIO

Il presente certificato riporta le notizie/dati iscritti nel Registro alla data odierna.

Il presente certificato non puo' essere prodotto agli organi della pubblica amministrazione o ai privati gestori di pubblici servizi.

RISCOSSI PER NR BOLLI	2	EURO	29,24
PER DIRITTI		EURO	10,00
TOTALE		EURO	39,24

TOTALE CON GLI IMPORTI ESPRESSI IN LIRE: 75979

Bollo: l'imposta è assolta in modo virtuale Autorizz. Agenzia delle Entrate - Direzione Regionale della Lombardia n. 85863 del 19/07/2007 I certificati in carta libera sono rilasciati per gli usi per i quali la legge non prescrive l'imposta di bollo. Il presente documento, rilasciato su supporto informatico e firmato digitalmente, sostituisce l'originale cartaceo ai sensi del D.Lgs. 82/2005 e ss.mm.ii. e del DPCM 13/11/2007. - Il certificato è conforme alla copia informatica vigente alla data di rilascio nel Registro. - I certificati anticipati - emessi in modalità digitale/telematica dall'Amministrazione - sono validi nei confronti della P.A. entro i termini di scadenza indicati nel certificato stesso.

CAMERA di COMMERCIO
INDUSTRIA ARTIGIANATO AGRICOLTURA
MONZA BRIANZA

Prot.:CEW/4/2013/EMB0061 2/1/2013

SI DICHIARA INOLTRE CHE NON RISULTA ISCRITTA NEL REGISTRO DELLE IMPRESE, PER LA POSIZIONE ANAGRAFICA IN OGGETTO, ALCUNA PROCEDURA CONCORSUALE IN CORSO, AI SENSI DELLA NORMATIVA VIGENTE IN MATERIA.

P. IL CONSERVATORE REGISTRO IMPRESE
GIOVAMBATTISTA FRANCO
L'ADDETTO

GIOVANNA GULLO

CAMERA DI COMMERCIO IND. ART. AGRICOLTURA MONZA

SOGGETTI CONTROLLATI (articolo 2 del D.P.R. n.252 del 3/6/1998)

Codice fiscale	Denominazione		Pr.sede	
06326130967	TERMOIDRAULICA TRESOLDI SRL		MB	
Cognome	Nome	Sesso	Pr.nasc.	Dt nasc.
MONGUZZI	GIANLUCA ENRICO	M	MI	28/11/1968

Gullo G.

N U L L A O S T A

ai fini dell'articolo 10 della legge 31 maggio 1965, n.575 e successive modificazioni.
La presente certificazione è emessa dalla C.C.I.A.A. utilizzando il collegamento telematico con il sistema informativo utilizzato dalla prefettura di Roma.

*** fine certificato ***

... bollo l'imposta è assolta in modo virtuale (autorizzazione Agenzia delle Entrate - Direzione Regionale della Lombardia n. 63863 del 19/07/2007). I certificati in carta libera sono rilasciati per gli usi per i quali la legge non prescrive ... segreteria sono rilasciati in conformità alla normativa vigente alla data di rilascio del certificato. - I certificati autorizzati - emessi in originale direttamente dall'elaboratore elettronico - sono sinlati dall'incaricato addetto al terminale

Zimbra **l.rotella@sestosg.net**

ns. preventivo nr. 039/13

Da : Termoidraulica Tresoldi <termotresoldi@virgilio.it> gio, 04 apr 2013, 15:45
Oggetto : ns. preventivo nr. 039/13
A : l rotella <l.rotella@sestosg.net>

Egregio sig. Rotella,
con la presente vi confermiamo il prezzo speciale di Euro 2.700,00 + iva (anziché Euro 2.790 + iva) quale totale del nostro preventivo nr. 039/13 del 03.04.13.
In attesa di vs. riscontro restiamo a disposizione per ulteriori informazioni e cogliamo l'occasione per porgervi distinti saluti

Termoidraulica Tresoldi S.r.l.
V.le Cesare Battisti, 45
20900 Monza (MB)
Tel: 039 386435 Fax: 039 2314532
E-mail: termotresoldi@virgilio.it

Le informazioni contenute nella presente comunicazione e nei relativi allegati devono intendersi esclusivamente destinate alla persona fisica o giuridica cui le stesse siano indirizzate. Ogni uso, copia o diffusione dei contenuti di questa comunicazione e dei suoi allegati da parte di qualsiasi soggetto diverso dal destinatario è proibita. Qualora abbiate ricevuto questo messaggio per errore, vogliate cortesemente darcene immediata notizia, rispondendo a questo stesso indirizzo e-mail, e cancellare successivamente tale messaggio dal Vostro sistema.

TERMOIDRAULICA TRESOLDI srl
20900 MONZA (MI) – V.le Cesare Battisti, 45
Tel. 039 386435 – fax 039 2314532
C.F. – P.IVA 06326130967

Monza, 03.04.13

Spett.le

COMUNE DI SESTO SAN
GIOVANNI
P.ZA DELLA RESISTENZA,5
SESTO SAN GIOVANNI MI

Alla cortese attn. sig. Luca Rotella

OGGETTO : BOLLITORE SICC 1500 LT.

Egregi signori,

a seguito vs. richiesta vi trasmettiamo di seguito la nostra proposta per la fornitura e sostituzione del bollitore SICC 1500 lt :

PREVENTIVO NR. 039/13

Fornitura e installazione di :

nr. 1 bollitore marca SICC modello EVPXE lt 1500 con scambiatore estraibile in acciaio inox (intercambiabile con quello attualmente montato), comprensivo di installazione

COSTO TOTALE Euro 2.790,00 + iva

Esclusioni : IVA, opere elettriche, opere murarie e quanto altro richiesto e non specificato nel presente dettaglio.
Validità offerta: 60 gg.
Consegna: 7 /10 gg. lavorativi dal ricevimento vs. conferma
Pagamento: da convenirsi

Ringraziandovi per la collaborazione, restiamo a vs. disposizione per ulteriori informazioni e cogliamo l'occasione per porgervi distinti saluti.

Termoidraulica Tresoldi Srl

Firma per accettazione

SICC

EVPXE 1500 LITRI

Bollitore verticale ad accumulo con scambiatore estraibile per la preparazione di acqua calda.
Accumulo realizzato in acciaio di qualità e trattato internamente con anticorrosivo VITROFLEX che lo rende idoneo al contenimento di acqua alimentare secondo la direttiva CE.
Lo scambiatore è del tipo a fascio tubiero piegato ad "U" estraibile, realizzato con tubi in acciaio inossidabile mandrinati su piastra in acciaio trattata VITROFLEX, idoneo al funzionamento con acqua calda fino a 99°C e per una pressione di esercizio fino a 12 bar.
Lo scambiatore è accoppiato all'accumulo mediante una flangia ed è isolato elettricamente dal corpo bollitore mediante appositi isolatori in materiale plastico.
La tenuta fra bollitore e scambiatore è garantita da idonee guarnizioni.

Bollitore corredato di:
- attacchi filettati femmina per collegamenti idrici;
- coibentazione in poliuretano morbido: densità 14,7 Kg/m3, conducibilità termica pari a 0.037 W/m°K (ASTM C518), spessore 50 mm;
- rivestimento esterno in PVC accoppiato;
- anodi di magnesio con tester

Accumulo		
capacità	1500	litri
diametro esterno	1050	mm
lunghezza totale	2500	mm
pressione di esercizio	8	bar
temperatura di esercizio	99	°C

Scambiatore		
superficie	3,00	m^2
pressione di esercizio	12	bar
temperatura di esercizio	99	°C

Prodotto conforme alla direttiva CE 97/23 PED (Art. 3 Par. 3)

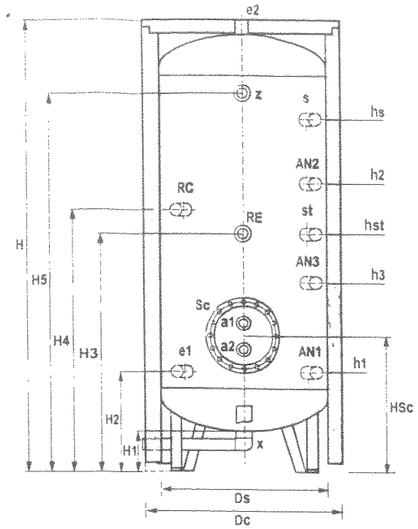

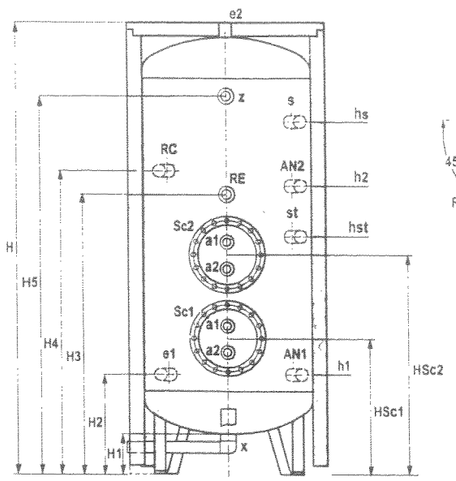

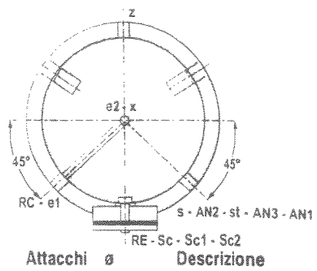

Attacchi	ø	Descrizione
a1	vedi tab.	Entrata circuito primario
a2	vedi tab.	Uscita circuito primario
e1	vedi tab.	Entrata acqua sanitaria
e2	vedi tab.	Uscita acqua sanitaria
AN1÷AN3	G 1"1/4 - F	Anodo
RE	G 2" - F	Attacco resistenza elettrica
Z	G 2" - F	Attacco ausiliario
s	G 1/2" - F	Attacco sonda ausiliaria
st	G 1/2" - F	Attacco sonda di temperatura
RC	G 1" - F	Ricircolo
X	G 1"1/4 - F	Scarico

EVPX - EVPXE SICC

Dimensioni modelli a singolo scambiatore

[mm]

Capacità [litri]	Ds	Dc EVPX	Dc EVPXE	H	H1	H2	H3	H4	H5	HSc	Sonde hst	Sonde hs	Anodi h1	Anodi h2	Anodi h3	d	Peso [kg]
300	550	690	650	1580	165	390	830	930	-	480	830	1230	-	-	700	1724	75
500	650	790	750	1895	155	410	850	1050	-	500	850	1400	-	-	720	2053	105
800	790	930	890	1940	145	430	1070	1170	-	560	1070	1520	-	-	920	2151	140
1000	790	930	890	2190	145	430	1070	1170	-	610	1070	1670	420	1370	-	2379	160
1500	950	1070	1050	2500	185	485	1110	1310	2135	670	1110	1960	460	1560	-	2719	235
2000	1100	1220	1200	2550	170	495	1220	1520	2145	705	1220	1970	470	1570	-	2827	295
2500	1250	1370	1350	2605	150	520	1245	1545	2170	730	1245	1995	495	1595	-	2943	335
3000	1250	1370	1350	2795	150	520	1245	1695	2370	730	1245	2245	495	1745	-	3113	360
4000	1400	1520	1500	2895	155	570	1285	1735	2410	770	1285	2285	535	1785	-	3270	545
5000	1600	1720	1700	2930	130	585	1300	1750	2425	785	1300	2300	550	1800	-	3398	635

Dimensioni modelli a doppio scambiatore

[mm]

Capacità [litri]	Ds	Dc EVPX	Dc EVPXE	H	H1	H2	H3	H4	H5	HSc1	HSc2	Sonde hst	Sonde hs	Anodi h1	Anodi h2	d	Peso [kg]
4000 DS	1400	1520	1500	2895	155	570	1585	1735	2410	770	1270	1285	2285	535	1785	3270	575
5000 DS	1600	1720	1700	2930	130	585	1550	1750	2425	785	1250	1300	2300	550	1800	3398	665

Attacchi

Capacità [litri]	300-500	800-1000	1500÷3000	4000-5000
a1 - a2 [ø]	G 1" - F	G 2" - F	G 2" - F	G 2" - F
e1 - e2 [ø]	G 1"1/4 - F	G 1"1/4 - F	G 2" - F	G 3" - F

Scambiatori

Modelli bollitori - Capacità [lt]

Superficie di scambio [m²]	300 Sc	500 Sc	800 Sc	1000 Sc	1500 Sc	2000 Sc	2500 Sc	3000 Sc	4000 Sc	5000 Sc	4000 DS Sc1 inferiore	4000 DS Sc2 superiore	5000 DS Sc1 inferiore	5000 DS Sc2 superiore
Serie	0.75	1	1.5	2	3	4	5	6	8	10	4	4	5	5
	1	0.75	2	1.5	1.5	5	4	4	4	4	5	5	4	4
Su richiesta			3	3	2	6	6	5	5	5	6	6	6	6
									6	6	8	8	8	8
										8			10	10

Caratteristiche scambiatori

Superficie di scambio [m²]	0.75	1	1.5	2	3	4	5	6	8	10
Capacità [lt]	1	3	4.5	10.5	14	19	22	24.8	33	40

Prot. n°

COMPETENZA Comune

TICKET: Verifica tecnica Manutencoop RICHIEDENTE : L. Rotelle EDIFICIO Scuola di via Corridoni 93

MANUTENZIONE ORDINARIA E STRAORDINARIA IMMOBILI ERP

COMUNE DI SESTO SAN GIOVANNI

Preventivo 22-mar-13

OGGETTO: Opere per rimozione vecchio bollitore da lt 1500 e messa i posa di nuovo bollitore da lt 1500 cad. di tipo verticale, c/o scuola di via Corridoni 93

DESCRIZIONE INTERVENTO: Svuotamento dell'impianto - rimozione del vecchio bollitore vetusto - modifica tubazione/attacchi a servizio del bollitore - messa in posa di n° 01 bollitore da lt. 1500 - riempimento impianto e prove di funzionamento.

Codice	Descrizione degli interventi	Unità di misura	Quantità	Prezzo	Totale	Sicurezza	Totale
	OPERE COMPIUTE						
	Smaltimento bollitore	cad.	1,00	€ 150,00	€ 150,00		

	Totale opere compiute come da listino CCIAA Milano		€ 150,00	
A	IMPORTO COMPLESSIVO SOGGETTO ALLO SCONTO DI GARA PREVISTO		€ 150,00	
B	PERCENTUALE DI SCONTO APPLICATA	17,00%	€ 25,50	
C	**TOTALE INTERVENTO**		**€ 124,50**	**€ 0,00**

Codice	Descrizione degli interventi	Unità di misura	Quantità	Prezzo	Totale
	MATERIALI				
Listino Comune Di Milano 1M.03.070.0020.f	Bollitori verticali in acciaio inox, pressione d'esercizio max 6 bar, temperatura d'esercizio max 60 °C, scambiatore in acciaio inox con fascio tubiero estraibile per acqua calda, coibentazione sp. 50 mm in lana minerale o poliuretano o guaina flessibile con guscio in pvc, corredati di protezione catodica. Grandezze (l: capacità - l/h: produzione minima d'acqua calda sanitaria da 10 a 45 °C con acqua calda primaria da 80 a 70 °C):	cad.	1,00	€ 2.803,20	€ 2.803,20
Listino DEI CAP02MT 023056h	Tubo multistrato costituito da polietilene reticolato interno ed esterno con interposto uno strato di alluminio, idoneo per impianti sanitari e di riscaldamento, conduttività termica pari a 0,43 W/mK, impermeabile all'ossigeno, dei seguenti diametri e spessori: 50 mm x 4 mm	m	5,00	€ 9,23	€ 46,15
Listino DEI CAP02MT 023056f	Tubo multistrato costituito da polietilene reticolato interno ed esterno con interposto uno strato di alluminio, idoneo per impianti sanitari e di riscaldamento, conduttività termica pari a 0,43 W/mK, impermeabile all'ossigeno, dei seguenti diametri e spessori:32 mm x 3 mm	m	5,00	€ 3,81	€ 19,05
Listino DEI CAP01MT 013484f	Valvola a sfera cromata, con maniglia a leva rossa, passaggio integrale a norma:diametro 1"1/2	cad.	2,00	€ 18,78	€ 37,56
	GIUNTI COLLEGAMENTO TUBO-TUBO MANICOTTO MEPLA DN 50	cad.	4,00	€ 21,70	€ 86,80
	GIUNTI COLLEGAMENTO TUBO-TUBO MANICOTTO MEPLA DN 32	cad.	2,00	€ 9,25	€ 18,50
	CURVA 90° R=1,5 XST 1"1/2	cad.	2,00	€ 16,30	€ 32,60
	TERMOMETRO BIM. POST 100 0/120 CM 5 501	cad.	1,00	€ 43,40	€ 43,40
	MANOMETRO ATT/RAD. 1/8 BAR 0-10	cad.	1,00	€ 33,90	€ 33,90
	RICCIO AMMORTIZZATORE CROMO 1/2 691400	cad.	1,00	€ 22,10	€ 22,10

	Totale materiali come da listino CCIAA Milano		**€ 3.143,26**
A	IMPORTO COMPLESSIVO SOGGETTO ALLO SCONTO DI GARA PREVISTO		€ 3.143,26
B	PERCENTUALE DI SCONTO APPLICATA	17,00%	€ 534,35
C	**TOTALE INTERVENTO**		**€ 2.608,91**

Codice	Descrizione degli interventi	Unità di misura	Quantità	Prezzo	Totale
	MANODOPERA PER RIMOZIONE IMPIANTO ESISTENTE E MESSA IN POSA DEL NUOVO BOLLITORE				
C0101015	Operaio specializzato montatore di 1°	h	16,00	€ 35,20	€ 563,20
C0101010	Operaio qualificato (aiuto carpentiere, apprendista muratore)	h	16,00	€ 32,90	€ 526,40

	Totale mano d'opera come da listino CCIAA Milano		**€ 1.089,60**	
A	IMPORTO COMPLESSIVO NON SOGGETTO ALLO SCONTO DI GARA		€ 817,20	
B	IMPORTO COMPLESSIVO SOGGETTO ALLO SCONTO DI GARA PREVISTO		€ 272,40	
C	PERCENTUALE DI SCONTO APPLICATA	17,00%	€ 46,31	
D	IMPORTO AL NETTO DELLA PERCENTUALE DI SCONTO		€ 226,09	
E	**TOTALE INTERVENTO**		**€ 1.043,29**	

F	**TOTALE COMPLESSIVO INTERVENTO**	€ 3.776,70
G	STORNO FRANCHIGIA CONTRATTUALE	-
H	ONERI DI SICUREZZA	€ 0,00
L	**TOTALE COMPLESSIVO INTERVENTO DA CORRISPONDERE**	**€ 3.133,14**

La carpetta contiene:

Relazione a firma di Geom. Salpietro Fabrizio
Dispositivo a firma di Dott. Ing. Andrea Zuccoli
Allegati:
1. Preventivo ditta TERMOIDRAULICA TRESOLDI
2. CAMERALE

Visto di regolarità contabile e attestazione di copertura finanziaria della spesa ai sensi dell'art. 151 comma 4 del d.lgs 267/2000.

Sesto San Giovanni 15 APR. 2013

Il Responsabile del servizio finanziario
Flavio Cosetti

Si certifica che copia della presente determinazione viene pubblicata all'albo pretorio di questo

Comune dal.....per 15 giorni consecutivi.

Sesto San Giovanni .....

Per copia conforme all'originale in carta libera per uso amministrativo.

Sesto San Giovanni .....

Il Responsabile della documentazione

CITTÀ DI SESTO SAN GIOVANNI
MEDAGLIA D'ORO AL VALOR MILITARE

Determinazione dirigenziale

S5 104 del 15.04.2013

Affidamento intervento per rimozione e sostituzione vecchio bollitore da lt. 1500 di tipo "verticale", c/o "Asilo nido e Scuola Materna corridoni" di Via Corridoni 93 - Sesto S.G. (MI)

Responsabile del settore/servizio	S5 Andrea Alfredo Zuccoli
Funzione	01 Amministrazione, gestione e controllo
Servizio	**5 Gestione dei beni demaniali e patrimoniali**
Centro di responsabilità	
Impegno di spesa euro	3.267,00
Registrazione	(2013/737-3853)

IL DIRETTORE

dispositivo allegato

Il Direttore
Andrea Zuccoli